vintomiX SSS

DemirDöküm

İçindekiler

1 – Cihazın teslimat kapsamı nedir? 1

2 – Montaj boşlukları ne olmalıdır? 2

3 – Elektrik ve hidrolik bağlantıları nasıl yapılmalıdır? 3

4 – Alt hidrolik bağlantıları nasıl yapılmaktadır? 4

5 – Atık gaz boru boyları ne kadar olmalıdır? 5

6 – Hidrolik karıştırıcı ve plakalı eşanjörlü sistemlerde devre pompasını nasıl bağlayabilirim? 7

7 – Yoğuşma suyu gider bağlantısını nasıl yapabilirim? 8

8 – Yoğuşma suyu sifonunun ilk kurulumda tavsiye edilen dolumu nasıl olmalıdır? 8

9 – Bu cihazın gaz kategorisi nedir? 9

10 – Bu cihazla birlikte hangi oda termostatlarını kullanabilirim? 9

11 – Önceki nesil ile yeni nesil arasındaki modülasyon farkı nedir? 10

vintomiX yoğuşmalı kombi ile ilgili sıkça sorulan sorular

1 – Cihazın teslimat kapsamı nedir?



1



2

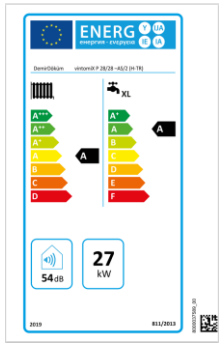

3

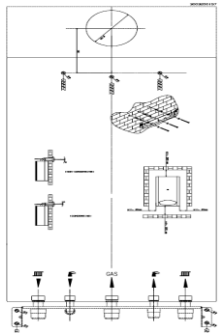

4



5

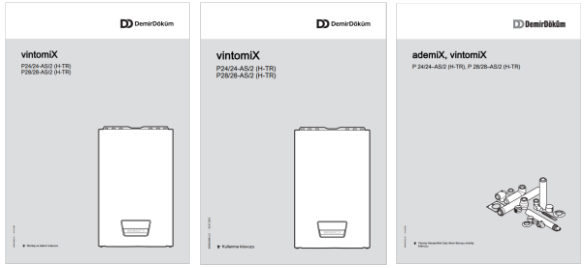

6

Nu	Adet	Tanım
1	1	Yoğuşmalı Cihaz
2	1	Yoğuşma Suyu Hortumu ve 5 adet Conta
3	1	ErP Etiketleri
4	1	Montaj Şablonu
5	1	Atık Gaz Boru Donanımı
6	1	Montaj Bakım, Kullanma ve Atık Gaz Kılavuzu

Not:Teslimat kapsamında **vida dübel yoktur.**
En az 6 mm'lik trifon vida ve dübeli ile montaj yapılmalıdır.(2 adet)
Alt bağlantı kiti teslimatta mevcut değildir.

DemirDöküm

vintomiX yoğuşmalı kombi ile ilgili sıkça sorulan sorular

2 – Montaj boşlukları ne olmalıdır?

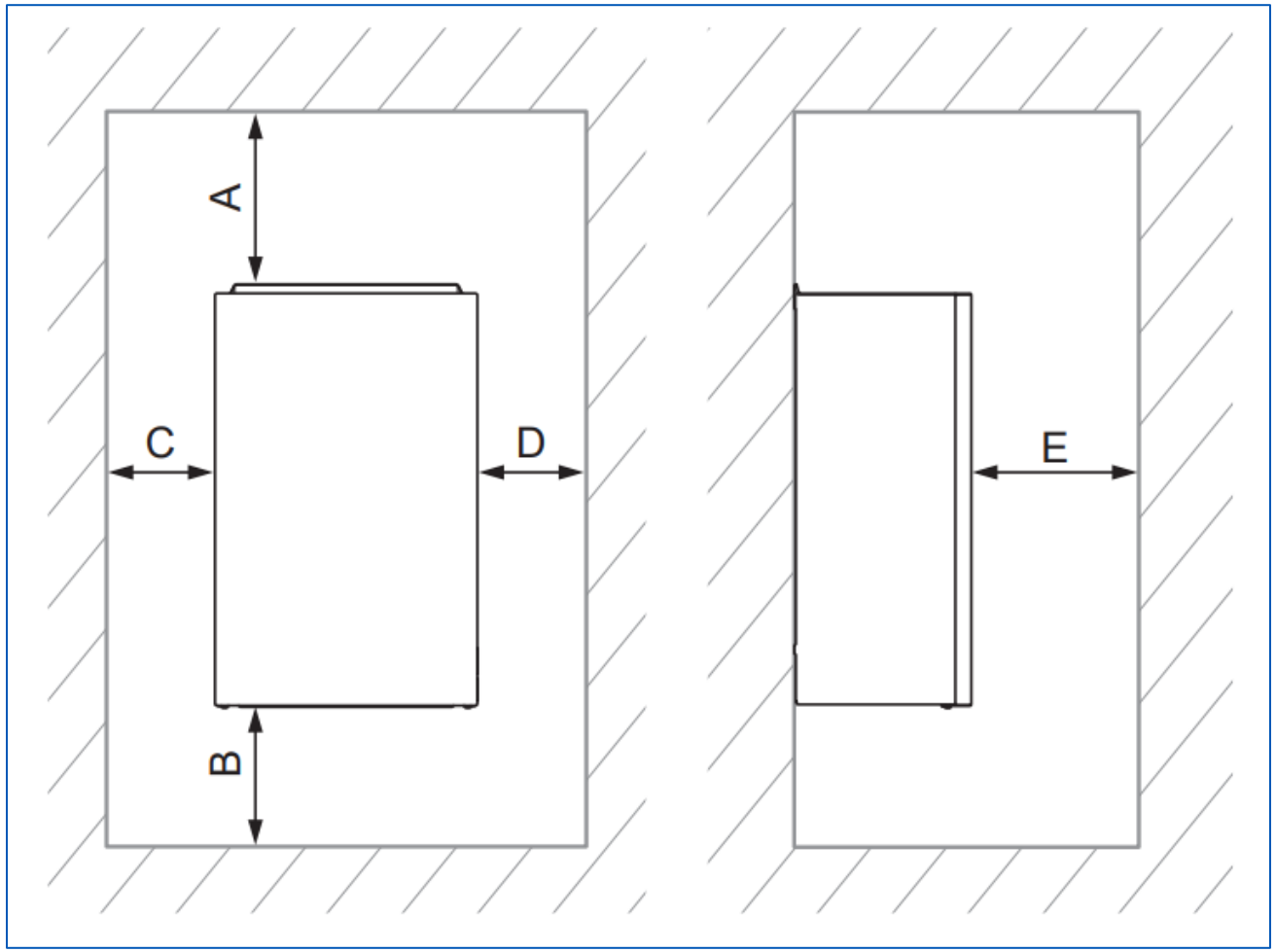

	Minimum Mesafeler
A	Yanma havası/atık gaz borusu ⌀ 60/100 mm: 248 mm Yanma havası/atık gaz borusu ⌀ 80/80 mm: 220 mm Yanma havası / atık gaz borusu ⌀ 80/125 mm: 276 mm
B	180 mm
C	5 mm
D	5 mm
E	500 mm

vintomiX yoğuşmalı kombi ile ilgili sıkça sorulan sorular

3 – Elektrik ve hidrolik bağlantıları nasıl yapılmalıdır?

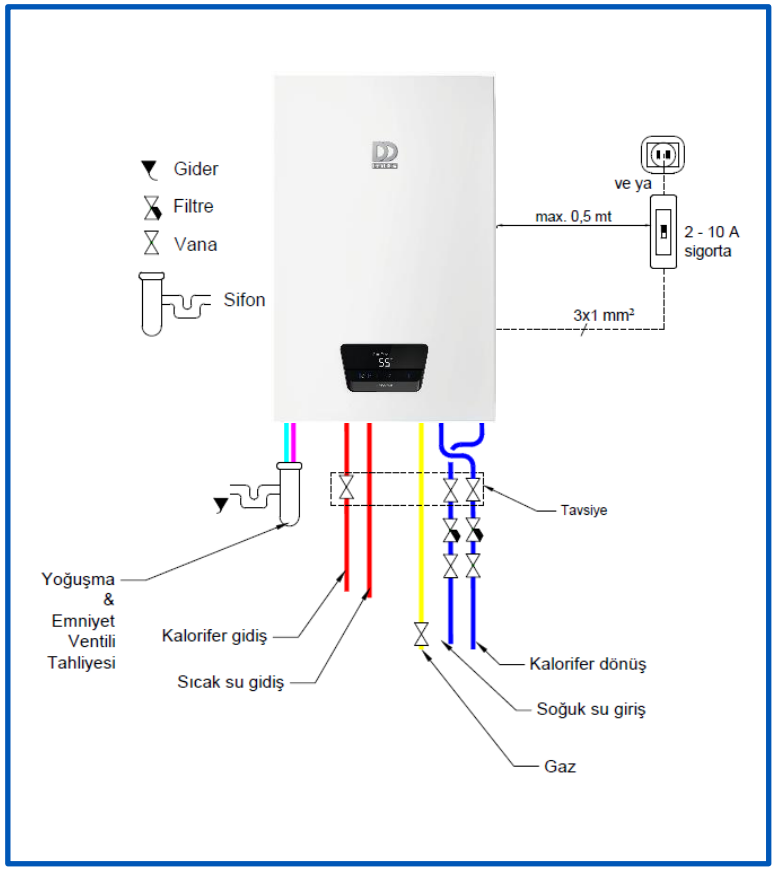

Cihaz enerji beslemesi 2 – 10 A sigorta ile yapılabilir. Tesisat basıncı istenildiğinde cihaza enerji verilip kullanıcı menüsünden izlenebilir. Bu işlemden sonra servis devreye alımından önce cihazı çalışır halde bırakmayınız.

vintomiX yoğuşmalı kombi ile ilgili sıkça sorulan sorular

4 – Alt hidrolik bağlantıları nasıl yapılmaktadır?

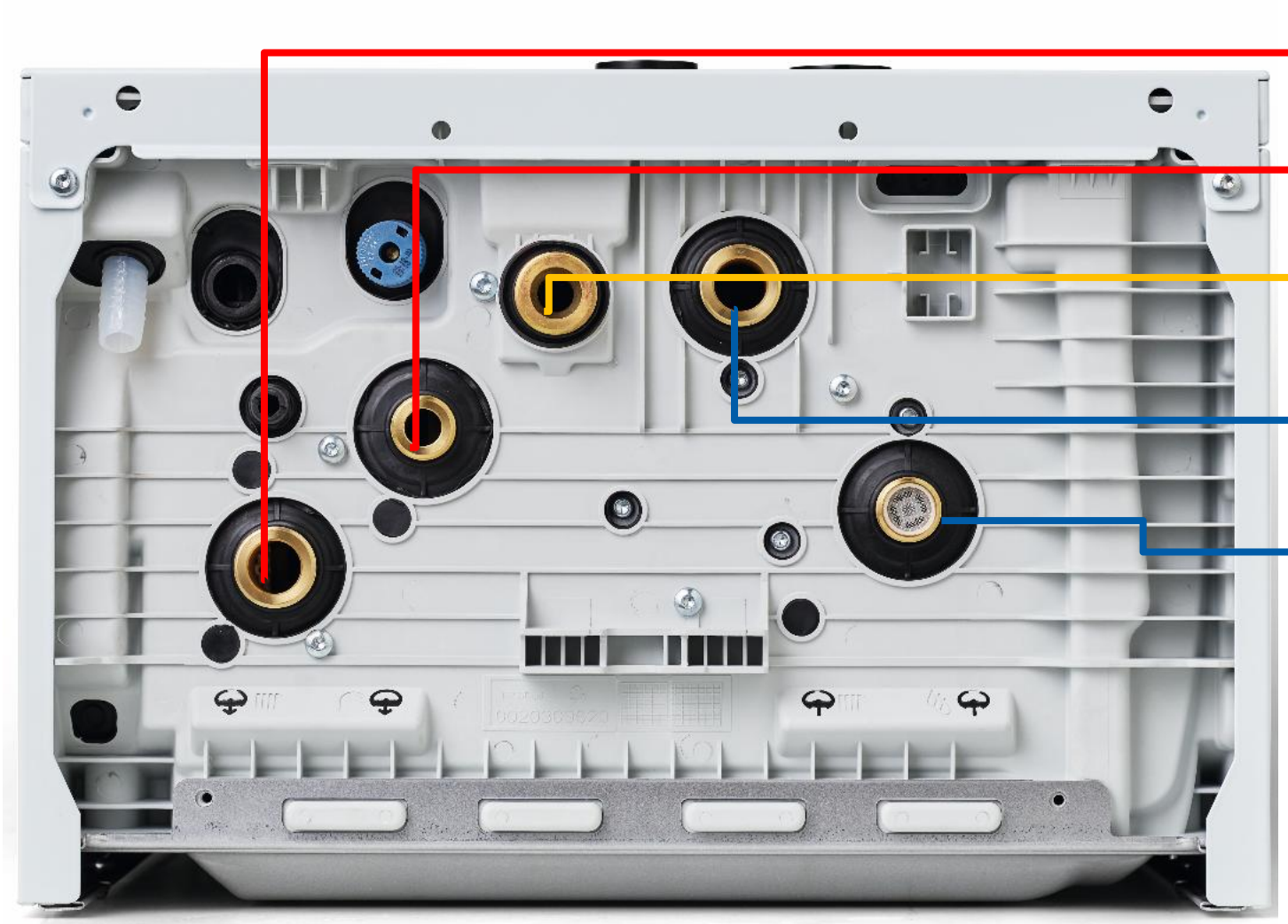

Isıtma Tesisatı Gidiş ¾”

Sıcak Su Çıkış ½”

Gaz Bağlantısı ¾ ”

Isıtma Tesisatı Dönüş ¾”

Soğuk Su Giriş ½”



vintomiX yoğuşmalı kombi ile ilgili sıkça sorulan sorular

5 – Atık gaz boru boyları ne kadar olmalıdır?

Ek olarak kullanılan her bir 87° dirsek başına izin verilen boru uzunluğu 1 m, 45° dirsek başına 0,5 m'dir.

Ek olarak kullanılan her bir 87° dirsek başına izin verilen boru uzunluğu 2,5 m, 45° dirsek başına izin verilen boru uzunluğu 1 m'dir.

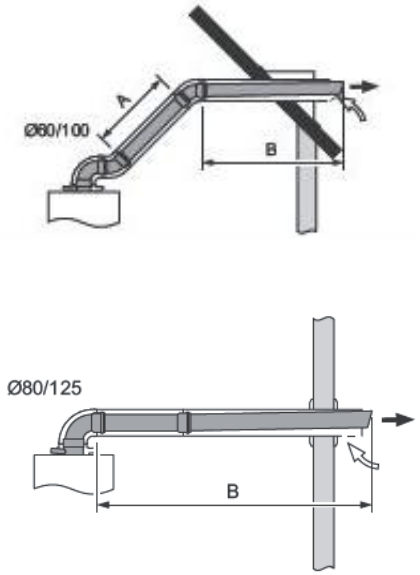

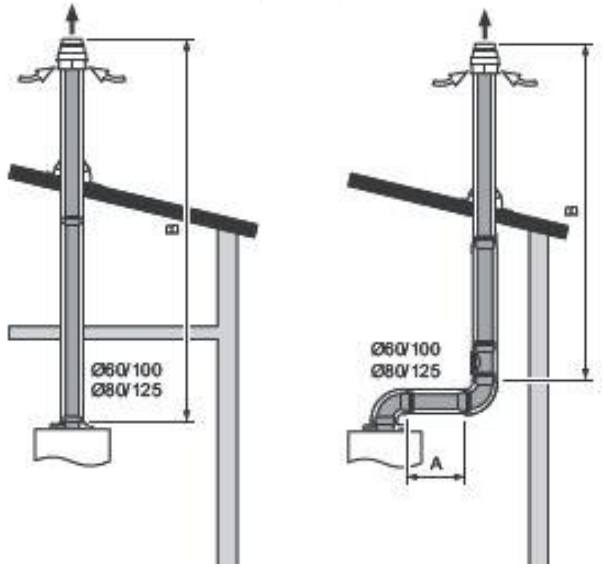

Baca Çapı	C13 (Yatay Çıkış)	C33 (Dikey Çıkış)
Ø 60/100 mm (24/24 kW için)	8 m+1 dirsek*	Dirseksiz 9 m*
Ø 60/100 mm (28/28 kW için)	9 m+1 dirsek	Dirseksiz 10 m
Ø 80/125 mm (24/24 kW için)	16 m+1 dirsek	Dirseksiz 16 m
Ø 80/125 mm (28/28 kW için)	20 m+1 dirsek	Dirseksiz 20 m

DemirDöküm

* Eski ve yeni nesil ürünlerin baca metrajları atık gaz kılavuzundan kontrol edilmelidir.

vintomiX yoğuşmalı kombi ile ilgili sıkça sorulan sorular

5 – Atık gaz boru boyları ne kadar olmalıdır?



Ø60/100 mm Yarı Hermetik Seti
0010039994

Set içerisindekiler:
2 adet dirsek (baca dönüş ve dikey adaptör dirseği)
0,5 m uzatma, rozetler ve baca dönüş dirseği tutma sacı

Ø80/125 mm Yarı Hermetik Seti
0010039995

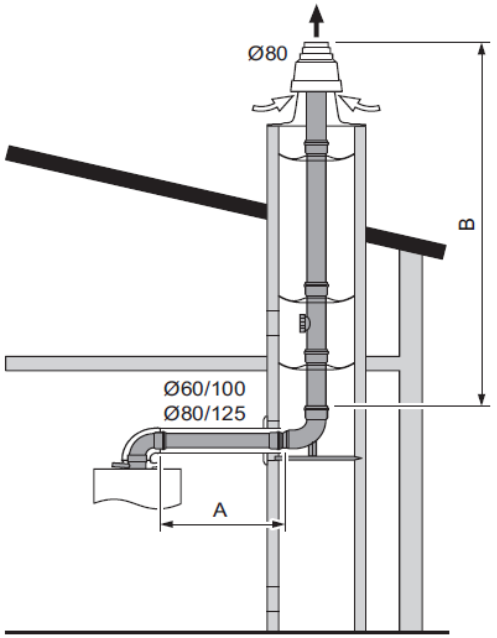

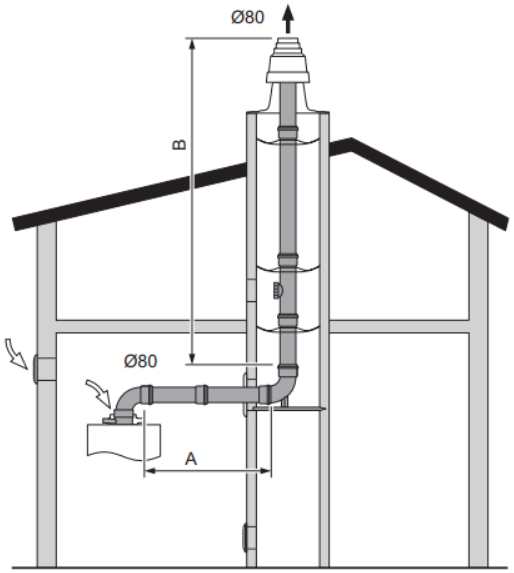

Baca Çapı ve Cihaz Kapasitesi	Dış Ortama Bağımlı Uygulama C93 (60/100)* (80/125)**	İç Ortama Bağımlı Uygulama B23P (80/125)
Ø 80 mm (24/24 kW için)	3 m yatay +2 dirsek + 8 m dikey* (A+B)11 m + 2 dirsek**	A + B (Max) : 23 m , 90° Dirsek : 2 Adet
Ø 80 mm (28/28 kW için)	3 m yatay + 2 dirsek + 10 m dikey* (A+B)13 m + 2 dirsek**	A + B (Max) : 28 m , 90° Dirsek : 2 Adet

DemirDöküm

Not: Şaft çapı en az 130 mm için verilen uzunluklardır, şaft çapı arttıkça baca boyu atık gaz kılavuzundan kontrol edilmelidir.

vintomiX yoğuşmalı kombi ile ilgili sıkça sorulan sorular

6 – Hidrolik karıştırıcı ve plakalı eşanjörlü sistemlerde devre pompasını nasıl bağlayabilirim?

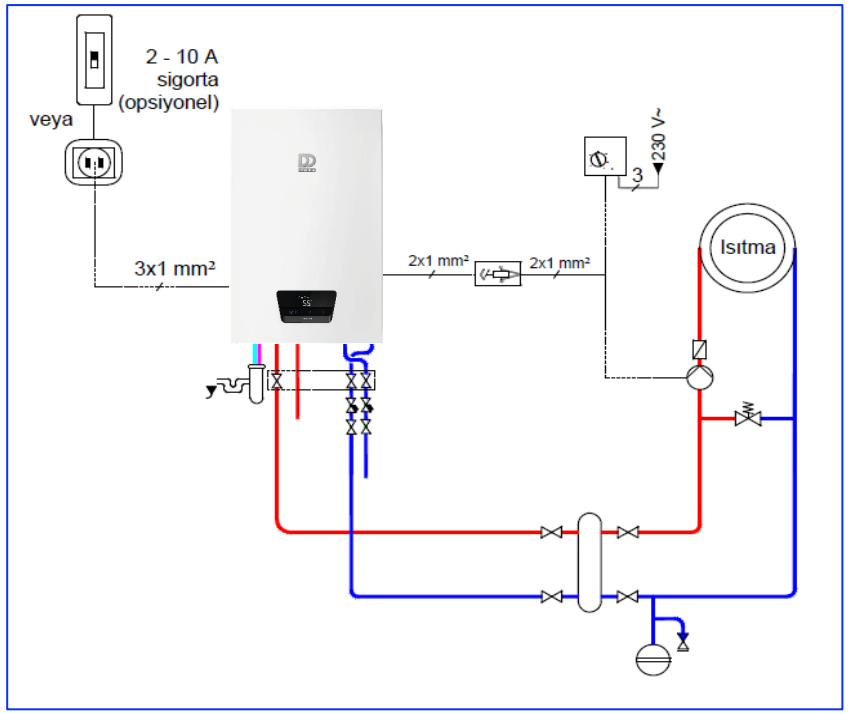

On/Off Termostat
Bypass Vanası (Opsiyonel)
Çek-valf
Devre Pompası
Filtre
Vana
Hidrolik Karıştırıcı
Genleşme Tankı
(sistem ihtiyacına göre)
Doldurma-Boşaltma Vanası
Kontaktör (Röle) (Pompa
gücüne göre)

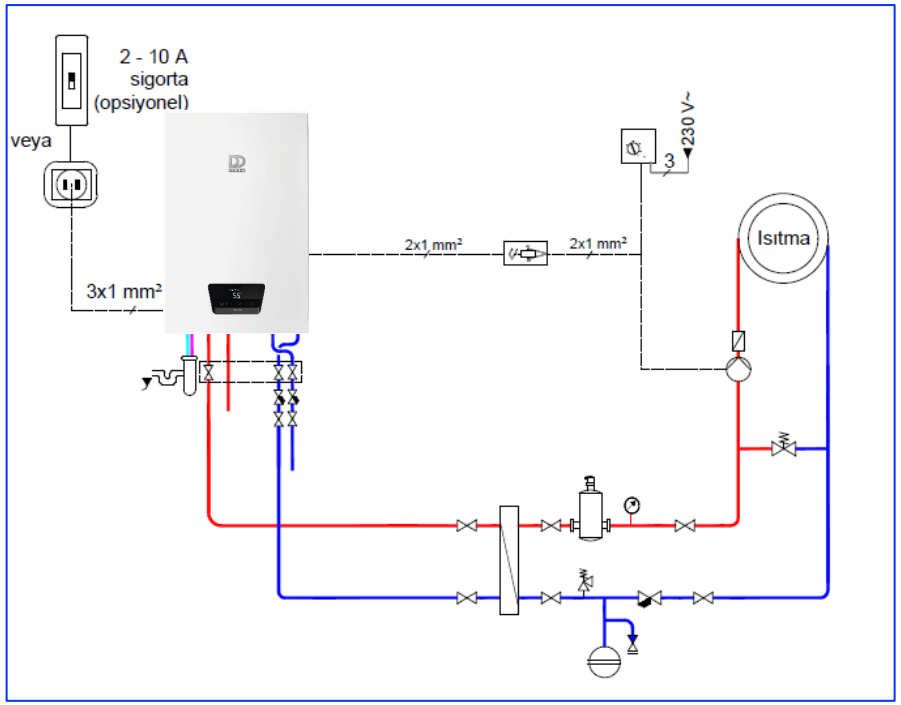

On/Off Oda Termostatı
Kontaktör (Röle)
Bypass Vanası
Hava Ayrıştırıcı
Çekvalf
Sirkülasyon Pompası
Filtre
Vana
Sifon
Plakalı Eşanjör
Genleşme Tankı
Doldurma Vanası

vintomiX yoğuşmalı kombi ile ilgili sıkça sorulan sorular

7 – Yoğuşma suyu gider bağlantısını nasıl yapabilirim?

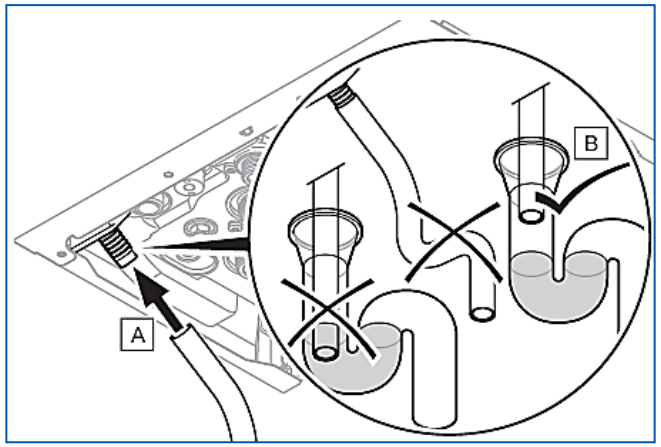

Yoğuşma suyu sifonu tahliye hortumu atık su boru hattına hava alacak şekilde boşluklu ve esnek olarak bağlanmalıdır.
Aksi taktirde yoğuşma suyu sifonu tamamen boşalabilir ve iç ortama atık gaz sızabilir.
Yoğuşma suyu tahliye hortumunu atık su boru hattına daldırmayın.

8 – Yoğuşma suyu sifonunun ilk kurulumda tavsiye edilen dolumu nasıl olmalıdır?

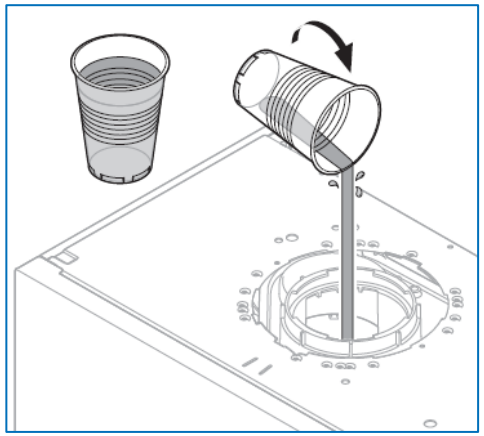

Yoğuşma suyu sifonu atık gaz bağlantı adaptörü üzerinden yaklaşık 250 ml su ile doldurulmalıdır.

Yoğuşma suyu sifonu dolumunun bayi tarafından yapılması tavsiye niteliğinde olup, zorunlu değildir.

vintomiX yoğuşmalı kombi ile ilgili sıkça sorulan sorular

9 – Bu cihazın gaz kategorisi nedir?

Vintomix kombiler sadece doğalgaz ile çalıştırılabilmektedir (I_{2H}).

10 – Bu cihazla birlikte hangi oda termostatlarını kullanabilirim?



vintomiX yoğuşmalı kombi ile ilgili sıkça sorulan sorular

11 – Önceki nesil ile yeni nesil arasındaki modülasyon farkı nedir?

Eski Nesil vintomiX (1:4 modülasyon)

	Isıtma Gücü min (kW)	Isıtma Gücü (kW)	Sıcak Su Gücü (kW)
3 spiral sarımlı model	6,2	18,8	24
4 spiral sarımlı model	7,2	24,5	28

YENİ Nesil vintomiX (1:7 modülasyon)

	Isıtma Gücü min (kW)	Isıtma Gücü (kW)	Sıcak Su Gücü (kW)
3 spiral sarımlı model	3,6	24	24
4 spiral sarımlı model	4,2	28	28

810106-0069.01 ■ 30.09.2025

Türk DemirDöküm Fabrikaları A.Ş. ■ Teknik ve Eğitim Müdürlüğü
Atatürk Mah. Meriç Cad. No: 1/4, 34758 - Ataşehir / İstanbul
Müşteri iletişim merkezi: 444 1883 Tel: 0216 516 20 00 ■ Faks: 0216 516 20 07
info@demirdokum.com.tr ■ www.demirdokum.com.tr

DemirDöküm